Türtyp TI 08 - Doppelflügel-Volltür

Vollspantür mit HPL-Beschichtung, Farbe gemäß Farbkonzept.
Kantenausführung und -materialität sowie weitere türspezifischen Eigenschaften sind aus der Türliste zu entnehmen.
Alle Kanten gem. DGUV gerundet (Radius ≥ 2 mm) oder entsprechend gefast.

TI _01_01

Türtyp (01-07)

Untertyp
(Unterscheidung Rohbaumaß)

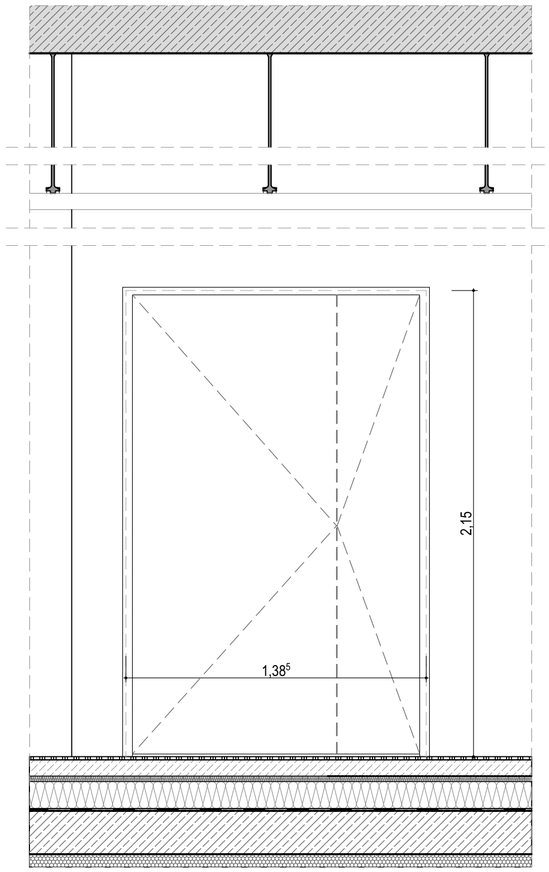

Ansicht

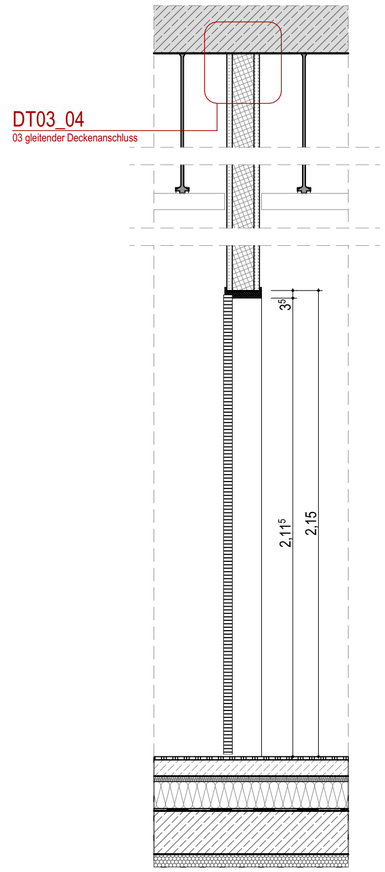

Schnitt 1-1

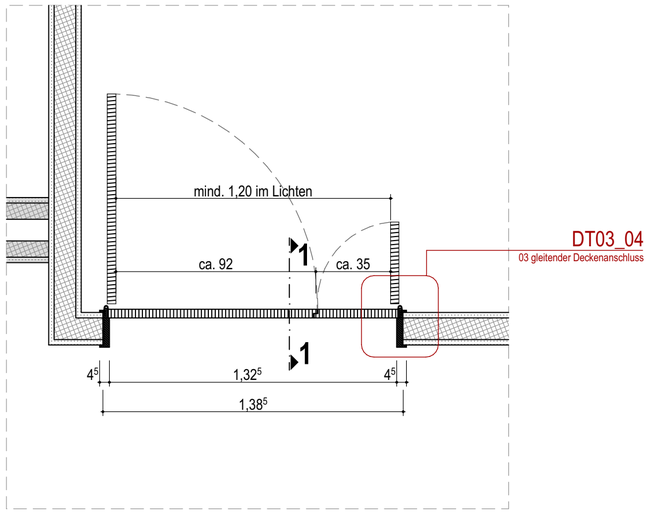

Grundriss

Alle Maßangaben auf den Plänen sind vor Beginn der jeweiligen Arbeiten am Bau zu überprüfen.
Bei Nichtübereinstimmung mit den tatsächlichen Gegebenheiten ist die Bauleitung unverzüglich zu informieren.
Dies gilt auch bei Widersprüchen in den Planungsunterlagen und/oder erkennbaren Planungsfehlern.
Planungsänderungen bleiben vorbehalten.
Für den Einbau von Bauteilen gelten, neben den allgemein anerkannten Regeln der Technik, die Einbau- und Montagevorschriften des Herstellers.
Diese Planungsunterlagen gelten nur in Verbindung mit den Ausführungszeichnungen der Fachplaner.

Übersichtsplan

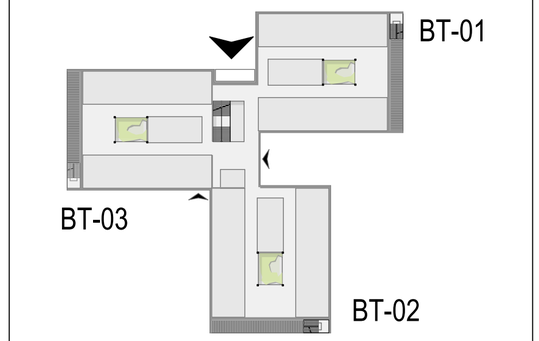

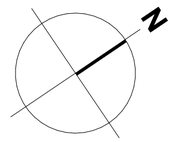

OKFF EG = ±0.00 = 44.42m ü. NHN

Index	Datum	Änderung	Bearbeiter

Freigabe Fachplaner		Freigabe Entwurfsverfasser		Freigabe Bauherr		Registratur-Nr. AG
Datum	Unterschrift	Datum	Unterschrift	Datum	Unterschrift	

Zur Ausführung dürfen nur vollständig freigegebene Pläne verwendet werden!

Bauherr (AG)
Stadt Ludwigsfelde
Rathausstraße 3
14974 Ludwigsfelde

Ludwigsfelde bewegt!

Vorhaben
Neubau einer Schule
Ahrensdorfer Heide
14974 Ludwigsfelde

Planbezeichnung
Innentür Typ TI08
Ausführungsplanung

Entwurfsverfasser
S&P GRUPPE
S&P Sahlmann Planungsgesellschaft für Bauwesen mbH Potsdam
Stubenrauchstraße 10, 14482 Potsdam
Tel. 0331/704766-0 Fax 0331/704766-69

Vertreter des Bauherrn
MH PROJEKT
MH Projektentwicklungsgesellschaft mbH
Potsdamer Straße 35
14974 Ludwigsfelde

Auftrag-Nr. AG	8002
Auftrag-Nr. Entwurfsverfasser	P211205
Auftrag-Nr. Fachplaner	
Ersteller	Poosch
Bearbeiter	Poosch
Projektleiter	Feider / Krake
HOAI-Leistungsbild/-phase	Architektur LPH 5
Erstelldatum	07.11.2024
Maßstab	1:20
Blattgröße	594x420
Einheiten	m/cm
Plan-Nr.	ARC_5_AHR_X_DT_02_29_F_-_
Index	-

Wir weisen darauf hin, dass sämtliche Pläne, Zeichnungen etc. die für dieses Bauvorhaben von uns gefertigt wurden, geistiges Eigentum der S&P Gruppe sind. Die Verwendung für Bauzwecke dieses Bauvorhabens ist nur bei vorherige Genehmigung weder veröffentlicht, vervielfältigt, geändert noch für einen anderen als den in diesem Vertrag vereinbarten Zweck genutzt werden dürfen. Die Verwendung dieser Unterlagen für ein weiteres Bauvorhaben bedarf ebenfalls einer schriftlichen Genehmigung.